INSTRUCTION MANUAL

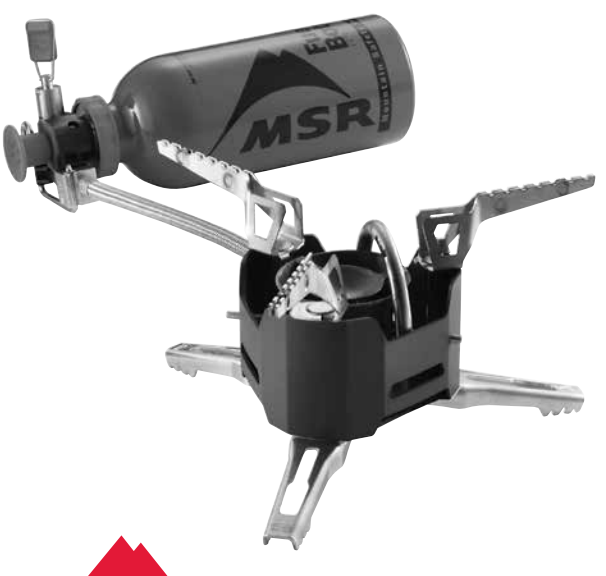

MSR®
MOUNTAIN SAFETY RESEARCH®

XGK™ EX

Retain these instructions for future reference.

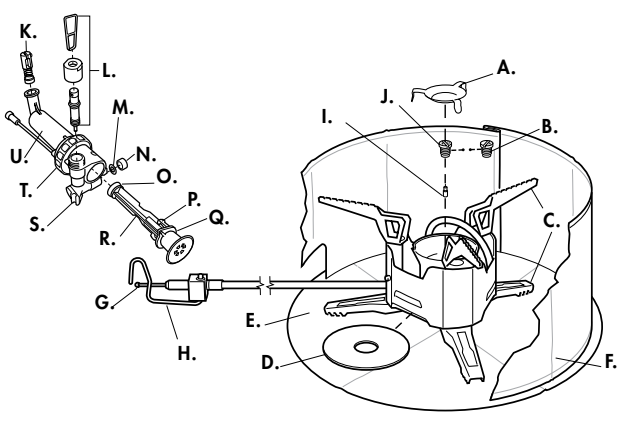

⚠ NEBEZPEČÍ

URČENO POUZE PRO POUŽITÍ V PŘÍRODĚ

NEBEZPEČÍ VÝSKYTU OXIDU UHELNATÉHO

Při použití tohoto vařiče vzniká oxid uhelnatý, který je bez zápachu.

Budete-li vařič používat v uzavřeném prostoru, můžete být usmrceni. Nikdy nepoužívejte tento vařič v uzavřeném prostoru, např. v obytném přívěsu, stanu, stanové předsíňce, automobilu nebo doma v místnosti.

PRO VAŠI BEZPEČNOST

Neskladujte nebo nepoužívejte benzin nebo jakékoli jiné kapaliny se vznětlivými výpary v blízkosti tohoto či jakéhokoli jiného vařiče.

NEBEZPEČÍ VÝSKYTU OXIDU UHELNATÉHO, VZNIKU POŽÁRU A VÝBUCHU

S používáním tohoto vařiče a paliva jsou spojena vážná nebezpečí. Náhodný požár, výbuch a nesprávné použití mohou způsobit smrt, vážné popálení a poškození majetku. Zodpovídáte za vlastní bezpečnost a bezpečnost osob ve své skupině. Postupujte prosím opatrně a s rozvahou, a pečlivě si přečtěte tyto pokyny k používání vařiče. Seznamte se podrobně s vařičem ještě předtím, než jej připojíte k jeho láhvi na palivo. Ponechte si tento návod pro budoucí potřebu.

Tento vařič je lehké, kompaktní zařízení, vyrobené pro vaření vody nebo přípravu jídel POUZE V PŘÍRODĚ. Nikdy jej nepoužívejte pro jakékoli jiné účely. Vaření v přírodě je nebezpečnější než vaření normálním způsobem doma. Chcete-li se dozvědět více o vaření v přírodě, poraďte se prosím s místním prodejcem vybavení pro outdoorové aktivity. Než se vypravíte do přírody, vyhledejte si kvalifikované informace a rady.

Dodržujte následující bezpečnostní pokyny:

- Před připojením vařiče k láhvi na palivo zkontrolujte, zda jsou instalována těsnění mezi vařičem a láhví na palivo a zda jsou v dobrém stavu. Pokud má vařič poškozená nebo opotřebovaná těsnění, nepoužívejte jej.
- Vařič a láhev na palivo uchovávejte stranou od ostatních zdrojů tepla. Pokud vystavíte láhev na palivo vysoké teplotě, vybuchne nebo dojde k úniku paliva, a můžete být usmrceni nebo utrpět vážné popáleniny.
- Při používání a skladování láhve na palivo postupujte v souladu se všemi výstrahami, které jsou na ní uvedeny.
- Nikdy nerozebírejte vařič jiným způsobem, než jaký je popsán v těchto pokynech. VAŘIČ NIJAK NEUPRAVUJTE. Rozebírání nebo úpravy vařiče, prováděné jakýmkoli způsobem, který neodpovídá těmto pokynům, zruší jeho záruku a může způsobit nebezpečnou situaci, při níž může dojít k požáru, popálení, vážnému úrazu nebo smrti.
- Nepoužívejte vařič s chybějícími nebo poškozenými součástmi nebo s náhradními díly, které nejsou výslovně určeny pro váš typ vařiče. Použití vařiče s chybějícími nebo poškozenými součástmi nebo s náhradními díly, které nejsou výslovně určeny pro váš typ vařiče, může způsobit nebezpečnou situaci, při níž může dojít k požáru, popálení, vážnému úrazu nebo smrti.

Společnost Cascade Designs, Inc. zaručuje pouze použití náležitě dimenzovaných nádob značky MSR® – použití nádob jiných značek než MSR® je na vlastní riziko a rozhodnutí uživatele.

⚠ NEBEZPEČÍ Nepoužívejte tento vařič: (1) dříve, než si přečtete tento návod k obsluze a plně mu porozumíte, (2) nejste-li připraveni nebo schopni po celou dobu dohlížet na zapálený a/nebo horký vařič, (3) jestliže zpozorujete unikající palivo, nebo (4) jestliže zjistíte jakýkoli stav systému vařiče nebo okolního prostředí, v jehož důsledku by mohl být provoz zařízení s otevřeným ohněm nebezpečný. Nedodržení těchto pokynů může způsobit nebezpečnou situaci a následný požár, popálení, vážný úraz nebo smrt.

SOUČÁSTI VAŘIČE A PALIVOVÉ PUMPY

A. Usměrňovač plamene
B. Tryska X
C. Podpěry pro nádobu/nožičky vařiče
D. Předehřívací polštářek
E. Tepelný reflektor
F. Závětří
G. Konec přívodní trubice paliva (mosazný)
H. Aretační páčka
I. Pohyblivá jehla
J. Tryska GK
K. Zpětný ventil
L. Sestava regulačního ventilu
M. O-kroužek přívodní trubice paliva
N. Objímka přívodní trubice paliva
O. Manžeta pumpy
P. Výstupky objímky pístu
Q. Objímka pístu
R. Píst
S. Drážka palivové pumpy
T. Těsnění pumpy
U. Tělo pumpy

ÚDRŽBA VAŘIČE

Usazeniny v trysce a přívodní trubici paliva snižují průtok paliva a tím i výkon vařiče. Menší usazeniny v trysce lze odstranit pomocí pohyblivé jehly. Velké usazeniny mohou vyžadovat důkladnější vyčištění trysky a přívodní trubice paliva. Níže popsanou údržbu provádějte minimálně jednou ročně nebo při každé údržbě pumpy.

ČIŠTĚNÍ TRYSKY POMOCÍ POHYBLIVÉ JEHLY

1. Zavřete regulační ventil a počkejte 5 minut, než vařič vychladne. 2. Zatřeste vařičem nahoru a dolů. 3. Předehřejte a zapalte vařič. Pokud se výkon vařiče nezlepší, důkladně vyčistěte trysku a přívodní trubici paliva.

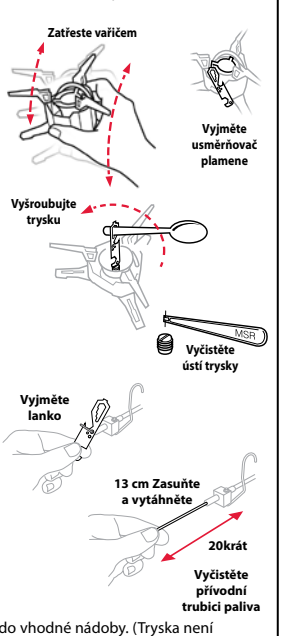

DŮKLADNÉ VYČIŠTĚNÍ TRYSKY A PŘÍVODNÍ TRUBICE PALIVA

1. Vyjměte usměrňovač plamene. 2. Pomocí nástroje pro trysku a lanko vyšroubujte trysku. 3. Vyjměte trysku a pohyblivou jehlu. 4. Drátkem pro čištění trysky vyčistěte ústí trysky. 5. Vyčistěte přívodní trubici paliva. Vyjměte lanko z přívodní trubice paliva. Lanka, která kladou odpor, lze uvolnit běžným mazacím prostředkem. (WD-40®, olej na manžetu pumpy apod.) Lanko očistěte. Celé lanko zasuňte zpět do přívodní trubice paliva. Lanko 20krát v rozsahu 13 cm zasuňte a vytáhněte. **6. Propláchněte přívodní trubici paliva.** Vyjměte lanko. Přívodní trubici paliva zasuňte do pumpy a láhve na palivo a zajistěte aretační páčku v drážce palivové pumpy. Pomocí 15 stlačení pístu natlakujte láhev na palivo. Zcela otevřete regulační ventil a palivovou trubici propláchněte proudem paliva (asi 4 lžíce). Palivo zachyťte do vhodné nádoby. (Tryska není instalována.) **NEBEZPEČÍ:** ***Chraňte před zdroji vznícení.*** Zavřete regulační ventil a odpojte přívodní trubici paliva. Po propláchnutí palivo bezpečným způsobem zlikvidujte. **7. Sestavte vařič.** Pokud se výkon vařiče stále nelepší, zopakujte kroky 4 až 6.

ÚDRŽBA PUMPY

O-kroužky mohou během užívání vařiče vyschnout, popraskat nebo se roztrhnout. Jejich životnost je ovlivněna špínou, mechanickými nečistotami, teplotou, třením a tím, jak často je vařič používán. Proto před každou cestou O-kroužky zkontrolujte. Okamžitě vyměňte vyschlé, popraskané nebo přetržené O-kroužky za nové; jednou ročně vyměňte za nové všechny O-kroužky bez ohledu na jejich vzhled. Náhradní O-kroužky a těsnění pumpy jsou součástí soupravy Annual Maintenance Kit (Souprava pro pravidelnou roční údržbu) nebo obsáhlejší soupravy Expedition Service Kit (Souprava pro údržbu při expedici), kterou lze zakoupit u prodejce výrobků MSR®.

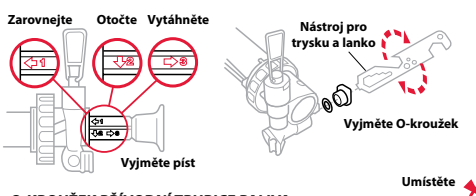

O-KROUŽEK PŘÍVODNÍ TRUBICE PALIVA

1. Vyjměte píst. Zarovnejte, otočte a vytáhněte. **2. Vyjměte objímku přívodní trubice paliva a O-kroužek.** O-kroužek vyjměte s použitím konce přívodní trubice paliva nebo hrotu spínacího špendlíku. **3. Zkontrolujte O-kroužek. 4. Vyměňte O-kroužek.** V případě potřeby je k dispozici náhradní O-kroužek přívodní trubice paliva. **5. Promažte manžetu pumpy.** Použijte kapku oleje určeného pro manžetu pumpy nebo jakýkoli jiný minerální olej. **6. Vložte píst.** Zarovnejte **šipku 1** na pístu/objímce s otvory v těle pumpy. Píst/objímku zatlačte do těla pumpy, dokud nezapadne na své místo.

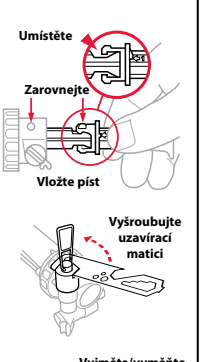

O-KROUŽEK REGULAČNÍHO VENTILU

1. 2 otáčkami povolte uzavírací matici. 2. 6 otáčkami vyšroubujte regulační ventil. 3. Zcela vyšroubujte uzavírací matici a vyjměte regulační ventil. 4. Zkontrolujte O-kroužek. 5. Poškozený O-kroužek vyměňte. Rozeberte sestavu regulačního ventilu. Vyjměte O-kroužek.

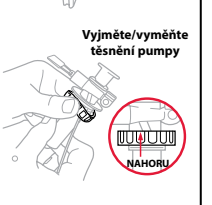

TĚSNĚNÍ PUMPY

Zkontrolujte těsnění pumpy a v případě poškození je vyměňte.

⚠ NEBEZPEČÍ Při použití souprav MSR pro údržbu vařiče dbejte na to, abyste instalovali těsnění pumpy a nikoli O-kroužek. Nepřidávejte O-kroužek pod těsnění pumpy. Přidání O-kroužku způsobí únik paliva z pumpy, v jehož důsledku může dojít k požáru, popálení, vážnému úrazu nebo smrti.

ČIŠTĚNÍ ZPĚTNÉHO VENTILU

1. Vyjměte sestavu zpětného ventilu.
2. Očistěte ze zpětného ventilu a dutiny pumpy všechny nečistoty.
3. Vložte sestavu zpětného ventilu zpět.

⚠ NEBEZPEČÍ Vařič ani pumpu nerozebírejte ve větším rozsahu, než jak je popsáno v těchto pokynech. Rozebírání či úpravy vařiče nebo pumpy, prováděné jakýmkoli způsobem, který neodpovídá těmto pokynům, zruší záruku vařiče a může způsobit nebezpečnou situaci, při níž může dojít k požáru, popálení, vážnému úrazu nebo smrti.

Nepoužívejte vařič nebo pumpu s chybějícími nebo poškozenými součástmi nebo s náhradními díly, které nejsou výslovně určeny pro váš typ vařiče. Použití vařiče s chybějícími nebo poškozenými součástmi nebo s náhradními díly, které nejsou výslovně určeny pro váš typ vařiče, může způsobit nebezpečnou situaci, při níž může dojít k požáru, popálení, vážnému úrazu nebo smrti.

NÁVOD K OBSLUZE VAŘIČE XGK™ EX

Abyste předešli usmrcení nebo vážnému úrazu, musíte si před používáním vařiče PŘEČÍST VŠECHNY pokyny a varování v tomto návodu, POROZUMĚT JIM a ŘÍDIT SE JIMI.

Seznamte se prosím důkladně se součástmi vařiče XGK™ EX. Aby vařič správně fungoval, je nutno nejprve provést jeho přípravu, tedy předehřátí, kterým se kapalné palivo změní na výpary. Postup předehřátí vařiče je popsán v kroku 3.

SOUČÁSTI VAŘIČE

A. Usměrňovač plamene
B. Tryska X
C. Podpěry pro nádobu/nožičky vařiče
D. Předehřívací polštářek
E. Tepelný reflektor
F. Závětří
G. Konec přívodní trubice paliva (mosazný)
H. Aretační páčka
I. Pohyblivá jehla
J. Tryska GK
K. Zpětný ventil
L. Sestava regulačního ventilu
M. O-kroužek přívodní trubice paliva
N. Objímka přívodní trubice paliva
O. Manžeta pumpy
P. Výstupky objímky pístu
Q. Objímka pístu
R. Píst
S. Drážka palivové pumpy
T. Těsnění pumpy
U. Tělo pumpy

INFORMACE O PALIVU Vařič XGK™ EX spaluje různé druhy paliva pomocí dvou vyměnitelných trysek.

1. Tryska GK je určena pro technický benzín, petrolej, bezolovnatý automobilový benzín a letecký benzín. Tato tryska je na vařiči nainstalována již při výrobě.

2. Tryska X je určena pro palivo pro letecké tryskové motory a naftu. Tato tryska je součástí sady příslušenství, která se dodává společně s vařičem.

Pro optimální výkon používejte palivo MSR® SuperFuel™ (technický benzín). Jedná se o palivo nejvyšší kvality, které je pro vařič k dispozici. Nepoužívejte olovnatá paliva. Použití jiných paliv než technického benzínu MSR SuperFuel může vyvolávat rychlé zanesení vařiče, což bude vyžadovat častější čištění trysky a přívodní trubice paliva. Používání bezolovnatého automobilového benzínu může rovněž zkrátit životnost vařiče.

Další informace o mezinárodních názvech paliv a bezpečné přepravě vařiče naleznete na webových stránkách www.msrgear.com.

PŘÍPRAVA LÁHVE NA PALIVO Vařič XGK EX se dodává se dvěma vyměnitelnými tryskami, což umožňuje použití různých paliv. Abyste pro daný typ paliva vždy instalovali správnou trysku, *prostudujte si Informace o palivu*. **1. Láhev na palivo naplňte pouze do výšky vyznačené ryskou.** V láhvi je nutno ponechat prázdný prostor pro expanzi paliva. **2. Do láhve na palivo vložte pumpu a pevně ji utáhněte. 3. Zavřete regulační ventil pumpy a pak stlačujte píst (20–30 stlačení).** Čím méně je v láhvi paliva, tím vícekrát bude zapotřebí stlačit píst (tím více bude třeba láhev natlakovat). Pumpujte, dokud píst nezačne klást výrazný odpor.

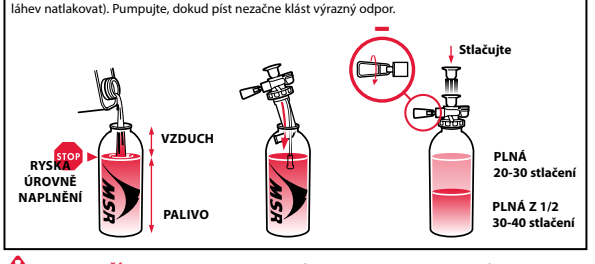

⚠ NEBEZPEČÍ Používejte pouze láhve na palivo MSR®. Z láhví na palivo jiných značek než MSR® může unikat palivo a způsobit požár, popálení, vážný úraz nebo smrt.

Vařič i palivo chraňte před dětmi – společnost Cascade Designs, Inc. doporučuje udržovat děti v bezpečné vzdálenosti nejméně 3 metrů.

Při poklesu teploty pod bod mrazu používejte vařič s maximální opatrností. Při teplotách pod bodem mrazu mohou těsnicí O-kroužky ztuhnout a způsobit únik paliva. Před i po natlakování láhve na palivo, předehříváním vařiče, při zapalování i po zapálení vařiče vždy zkontrolujte, zda nedochází k úniku paliva. Používání vařiče, z něhož uniká palivo, může způsobit požár, popálení, vážný úraz nebo smrt.

1. PŘÍPRAVA VAŘIČE 1. Otočte nožičky vařiče a podpěry pro nádobu. 2. Umístěte vařič do středu tepelného reflektoru.

⚠ NEBEZPEČÍ Při zapalování a provozu vařiče je nutno dodržet bezpečnou vzdálenost hořlavých materiálů v prostoru nad vařičem a po jeho stranách (minimálně 1,2 metru). Při zapalování a provozu vařiče je nutno dodržet bezpečnou vzdálenost vznětlivých kapalin a výparů v prostoru nad vařičem a po jeho stranách (minimálně 7,6 metrů). Tento vařič může způsobit vznícení hořlavých materiálů, vznětlivých kapalin a výparů a způsobit situaci, v níž může dojít k požáru, popálení, vážnému úrazu nebo smrti.

Tento vařič je určen pouze k vaření vody a přípravě jídla v otevřeném prostoru (tj. nikoliv v uzavřených prostorách jakéhokoliv druhu, např. stanech) – nikdy jej nepoužívejte k jakýmkoli jiným účelům. Použití vařiče v jakémkoli uzavřeném prostoru, nebo k jiným účelům, než je vaření vody nebo příprava jídla, může způsobit požár, popálení, vážný úraz nebo smrt.

Aby nedošlo k převrhnutí vařiče a úniku paliva, používejte jej vždy na pevném, stabilním a rovném povrchu. Převržení vařiče může způsobit nebezpečnou situaci, při níž může dojít k požáru, popálení, vážnému úrazu nebo smrti.

2. SPOJENÍ VAŘIČE A PUMPY 1. Zasuňte přívodní trubici paliva do pumpy. Láhev na palivo položte na bok tak, aby regulační ventil směřoval nahoru. **2. Zajistěte aretační páčku v drážce palivové pumpy.** Přívodní trubice paliva musí být z bezpečnostních důvodů rovná.

⚠ NEBEZPEČÍ Před každým použitím vařiče zkontrolujte, zda na láhvi na palivo, pumpě, přívodní trubici paliva, hořáku a v prostoru pod vařičem a kolem něj neuvidíte uniklé palivo. Vařič nezapalujte, pokud vidíte či cítíte, že uniká palivo. Další informace naleznete v části Řešení potíží. Použití vařiče, ze kterého uniklo a/nebo uniká palivo, může vyvolat vznícení paliva a způsobit požár, popálení, vážný úraz nebo smrt.

Nikdy neodpojujte přívodní trubici paliva, pumpu nebo láhev na palivo v době, kdy je vařič v provozu, nebo v blízkosti jakéhokoli otevřeného ohně. Nikdy neodpojujte přívodní trubici paliva, pumpu nebo láhev na palivo v době, kdy je regulační ventil v otevřené poloze (tj. kdy jím protéká palivo). Odpojení přívodní trubice paliva, pumpy nebo láhve na palivo v době, kdy je regulační ventil v otevřené poloze (tj. kdy jím protéká palivo), může vyvolat únik paliva, které se může vznítit a způsobit požár, popálení, vážný úraz nebo smrt.

3. PŘEDEHŘÁTÍ VAŘIČE 1. Vypusťte pouze půl lžíce paliva. Otevřete regulační ventil o jednu otáčku a nechejte palivo proudit 3 sekundy. Uzavřete regulační ventil. Zkontrolujte, zda je palivo na dně pláště hořáku a na předehřívacím polštářku. **2. Zapalte palivo** Při zážehu může být plamen po krátkou dobu vyšší, což je běžné.

⚠ NEBEZPEČÍ Při předehřívání vařiče, jeho zapalování nebo během vaření se nikdy nenaklánějte nad vařič hlavou ani tělem. Protože z vařiče vychází otevřený plamen, je nebezpečné naklánět hlavu nebo tělo nad vařič. To může způsobit požár, popálení, vážný úraz nebo smrt.

Při předehřívání vařiče nikdy nepoužívejte nadměrné množství paliva. Použití nadměrného množství paliva při předehřívání vařiče může vyvolat únik nebo rozlití paliva a způsobit požár, popálení, vážný úraz nebo smrt.

4. ZAPÁLENÍ VAŘIČE 1. Počkejte, až se velikost předehřívacího plamene zmenší. 2. Pootevřete regulační ventil otočením o 1/2 otáčky a počkejte, až se plamen ustálí a jeho barva bude modrá. 3. Pomalu otevřete regulační ventil.

⚠ NEBEZPEČÍ Nikdy znovu nezapalujte zahřátý vařič. Zhasnutý vařič vždy nechejte před jeho opětovným zapálením alespoň 5 minut vychladnout. Při opětovném zapalování zahřátého vařiče mohou vyšlehnout vysoké plameny, které mohou způsobit požár, popálení, vážný úraz nebo smrt.

Nikdy nepřemísťujte zapálený nebo horký vařič. Před přemístěním vařiče jej vždy zhasněte a nechejte alespoň 5 minut vychladnout. Přemísťováním zapáleného nebo horkého vařiče můžete způsobit požár, popálení, vážný úraz nebo smrt.

Zapálený či horký vařič nikdy nenechávejte bez dozoru. Vařič bez dozoru může způsobit požár a/nebo situaci, v níž by mohlo dojít k popálení, úrazu nebo usmrcení dětí, zvířat nebo neopatrných osob.

5. VAŘENÍ 1. Ustavte závětří. Konce závětří stočte k sobě. Mezi nádobou a závětřím ponechejte mezeru o velikosti 2,5 cm; docílíte tak optimálního výkonu. Zajistěte, aby nic nepřekáželo přívodu vzduchu k vařiči a odvětrávání spalin. Závětří zlepšuje výkon vařiče za všech povětrnostních podmínek. **2. Do nádoby vložte přiměřené množství jídla nebo nalijte tekutinu. 3. Nádobu umístěte na střed vařiče. 4. Láhev na palivo udržujte pod tlakem.** Chcete-li udržet stejnoměrný výkon, každých 10 minut stlačte přibližně desetkrát píst pumpy. Při pumpování pevně přidržujte láhev na palivo.

⚠ NEBEZPEČÍ Láhev na palivo uchovávejte v bezpečné vzdálenosti od hořáku vařiče a jiných zdrojů tepla. Připojenou láhev na palivo umístěte tak, aby byla co nejdále od hořáku. Při používání láhve na palivo v blízkosti hořáku nebo jiných zdrojů tepla může dojít k jejímu výbuchu a k požáru, popálení, vážnému úrazu nebo smrti.

Nikdy neumísťujte závětří kolem láhve na palivo. Nikdy nepoužívejte nádoby o větším průměru než 25 centimetrů. Nikdy neumísťujte ani nepoužívejte dva nebo více vařičů vedle sebe. Nikdy nepoužívejte vařič s prázdnými či suchými nádobami. Nikdy nepoužívejte jiná zařízení pro odrážení či rozptyl tepla, než zařízení značky MSR®. Jestliže použijete vařič způsobem, který je v rozporu s jakýmikoli výše uvedenými pokyny, může dojít k výbuchu láhve na palivo a k požáru, popálení, vážnému úrazu nebo smrti.

Nikdy nepoužívejte nádoby jakýchkoli tvarů a velikostí, které by neodpovídaly vařiči a/nebo nebyly vhodné pro použití s ním nebo s jeho podpěrami pro nádobu (např. nádoby s vypouklým nebo dovnitř vydutým dnem, některé typy smaltovaných nádob, atd.). Při použití neodpovídající a/nebo nevhodné nádoby může nádoba a/nebo vařič ztratit stabilitu, horká nádoba se může převrhnout a/nebo se její obsah může rozlít a způsobit požár, popálení, vážný úraz nebo smrt. Společnost Cascade Designs, Inc. zaručuje pouze použití náležitě dimenzovaných nádob značky MSR® – použití nádob jiných značek než MSR® bude na vlastní riziko a rozhodnutí uživatele.

6. ZHASNUTÍ VAŘIČE 1. Zavřete regulační ventil pumpy na láhvi na palivo. Zbytek paliva bude v hořáku několik minut nadále hořet malým plamenem. Po uhasnutí plamene nechejte vařič 5 minut vychladnout. **2. Odjistěte aretační páčku a vyjměte přívodní trubici paliva z pumpy. 3. Uvolněte tlak v láhvi na palivo a vařič sbalte.** Podržte láhev na palivo ve svislé poloze směrem od obličeje a od zdrojů tepla nebo vznícení. Pomalým odšroubováním pumpy uvolněte tlak v láhvi na palivo. *Při přepravě nebo uskladnění láhve na palivo lze pumpu ponechat v láhvi, která není pod tlakem. Pumpu lze rovněž vyjmout a láhev zavřít uzávěrem.*

⚠ NEBEZPEČÍ Láhev na palivo skladujte vždy s pevně utaženým uzávěrem a v místě, kde je mimo dosah dětí. Skladování láhve na palivo s uvolněným uzávěrem a/nebo v místě, kde k ní mají přístup děti, může způsobit, že dítě najde láhev a získá přístup k jejímu obsahu. Zasažení pokožky obsahem láhve a/nebo jeho požití může způsobit otravu, vážný úraz nebo smrt. Láhev na palivo vždy ukládejte v dobře větraném prostoru mimo dosah jakýchkoli možných zdrojů tepla nebo vznícení, jako jsou např. ohřívače vody, kuchyňské plotny, zapalovací plaménky plynových spotřebičů nebo pece. Při uložení láhve v blízkosti jakéhokoli zdroje tepla nebo možného vznícení může dojít k jejímu výbuchu a k požáru, popálení, vážnému úrazu nebo smrti.

ŘEŠENÍ POTÍŽÍ

UNIKAJÍCÍ PALIVO	PŘÍČINA	ŘEŠENÍ
V místě spojení pumpy s láhví na palivo	Poškozené či chybějící těsnění pumpy	Vyměňte těsnění pumpy.
V místě spojení pumpy a přívodní trubice paliva	Poškozený či chybějící O-kroužek přívodní trubice paliva	Vyměňte O-kroužek přívodní trubice paliva.
V místě dříku regulačního ventilu	Poškozený či chybějící O-kroužek regulačního ventilu	Vyměňte O-kroužek regulačního ventilu.
V komoře pístu pumpy	Neprůchodný zpětný ventil	Vyčistěte dutinu zpětného ventilu.
SLABÝ VÝKON	**PŘÍČINA**	**ŘEŠENÍ**
Kolísavé žluté plameny	Nesprávné předehřátí	Zopakujte postup předehřátí vařiče.
Pumpa netlakuje láhev na palivo	Poškozená manžeta pumpy	Vyměňte manžetu pumpy.
Obtížné stlačování pístu	Suchá manžeta pumpy	Promažte manžetu pumpy.
Zeslabené plameny	Nízký tlak v láhvi na palivo	Stlačte opakovaně píst.
Dlouhá doba varu	Zanesená tryska nebo zanesená přívodní trubice paliva	Vyčistěte trysku a přívodní trubici paliva.
Zmenšené plameny ve vyšší nadmořské výšce	Nedostatečný přívod vzduchu	Mírně pootevřete závětří.

Informace o omezené záruce najdete na webové stránce msrgear.com/warranty
Řešení pro odstraňování problémů najdete na webové stránce www.msrgear.com/xgk-ex

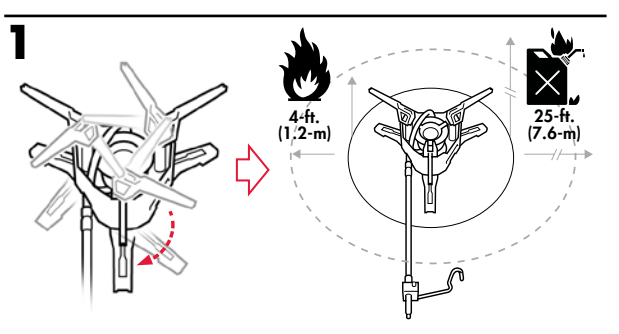

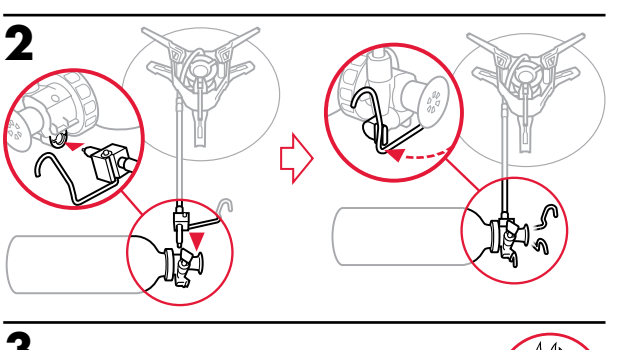

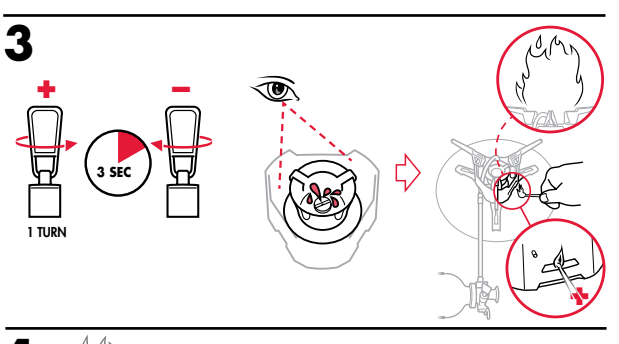

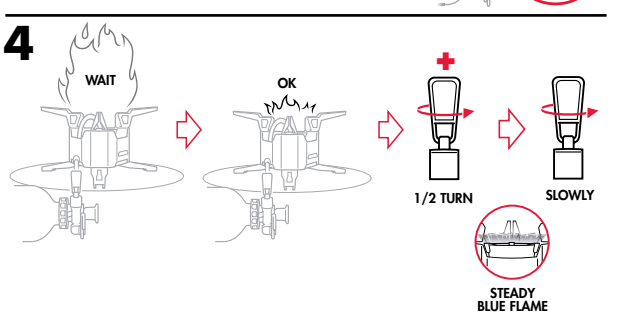

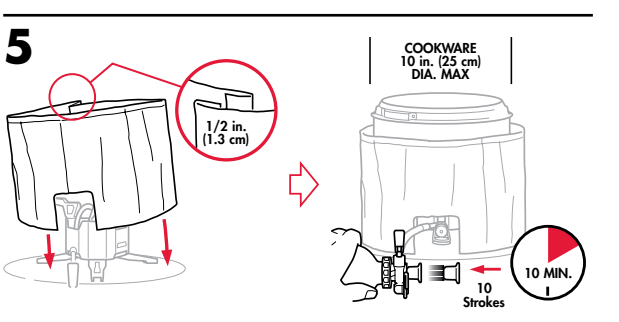

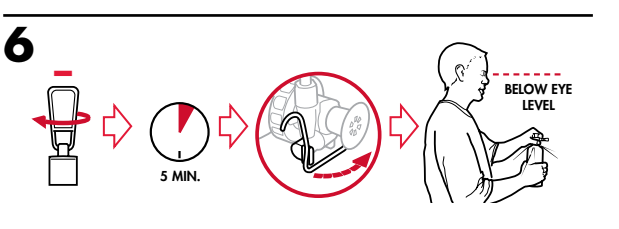

FOR OUTDOOR USE ONLY

MSR®
MOUNTAIN SAFETY RESEARCH®

©2018 Cascade Designs, Inc.
4000 First Avenue South,
Seattle, WA 98134 USA
Cascade Designs, Inc., USA - 1-800-531-9531 or 206-505-9500
Cascade Designs, Ltd., Ireland - (+353) 21-4621400
www.msrgear.com | info@cascadedesigns.com